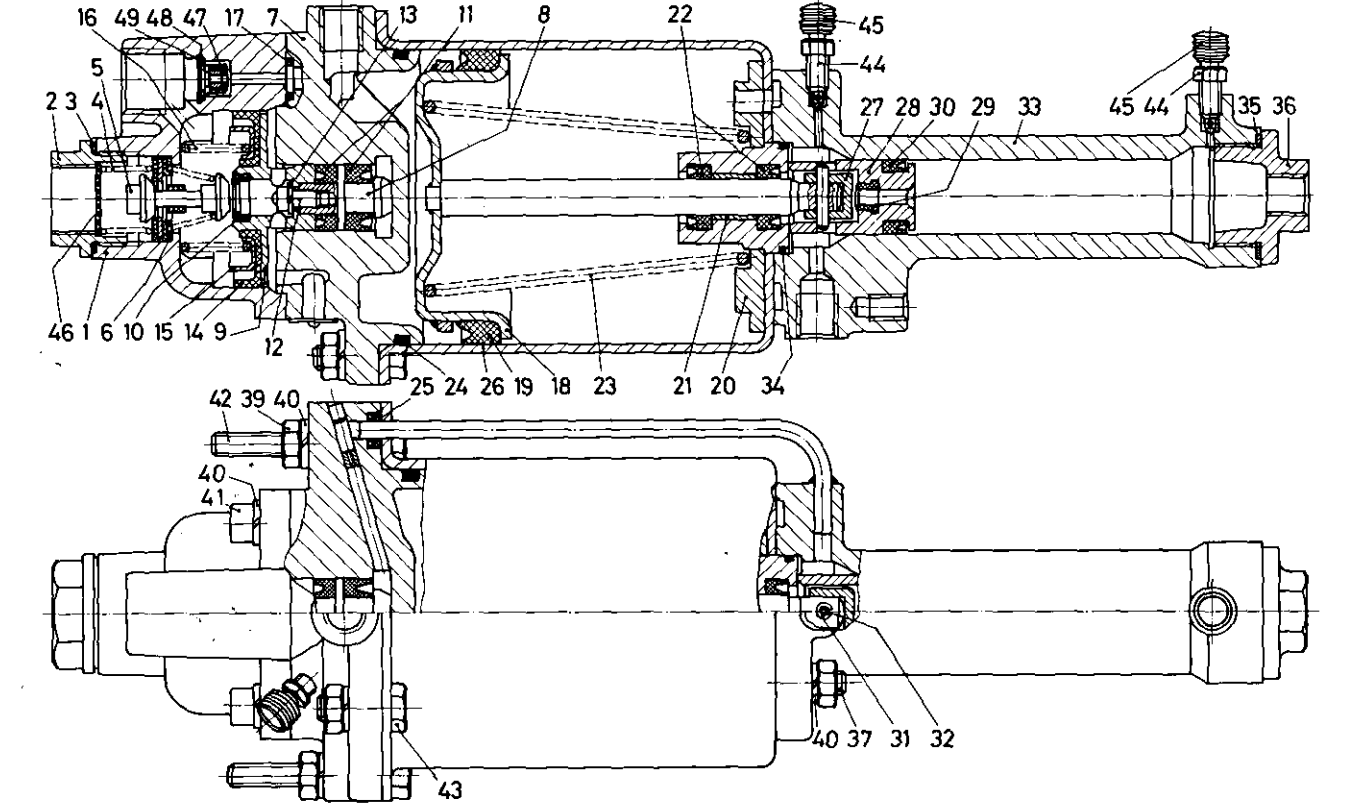
16 49 48 47 17 7 13 11 8 22 45
5 44
2 3 4 27 28 30 29 33 45 44 35 36
46 1 6 10 15 14 9 12 25 24 26 19 18 23 21 20 34
42 39 40
40
41
40 37 31 32
43

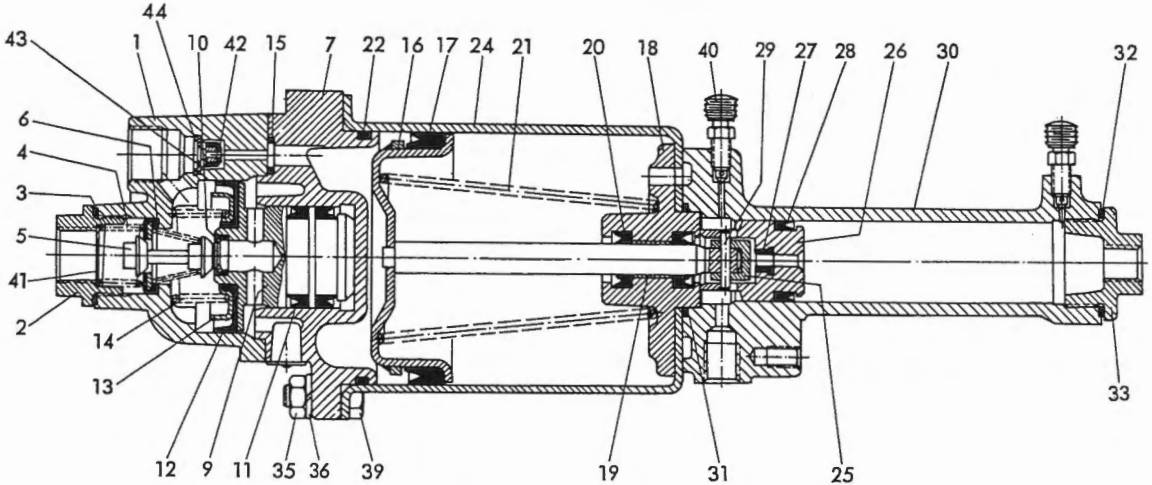
43
44
1
10
42
15
7
22
16
17
24
21
20
18
40
29
27
28
26
30
32
6
4
3
5
41
2
14
13
12
9
11
35
36
39
19
31
25
33